тумба №2 Волна  Уют 45

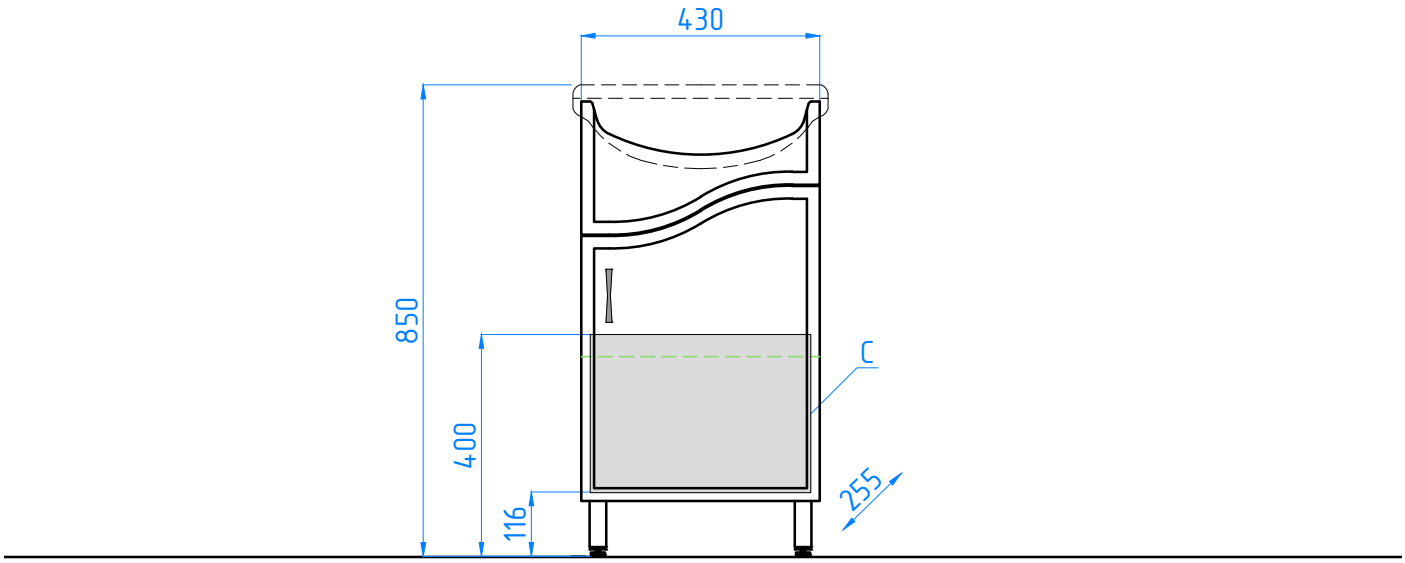


С – место подвода воды и слив