г. Кострома, ул. Московская д. 105
тел. 8 (4942) 33 61 71

РАКОВИНА "КАРЕ МИНИ" 600Х350

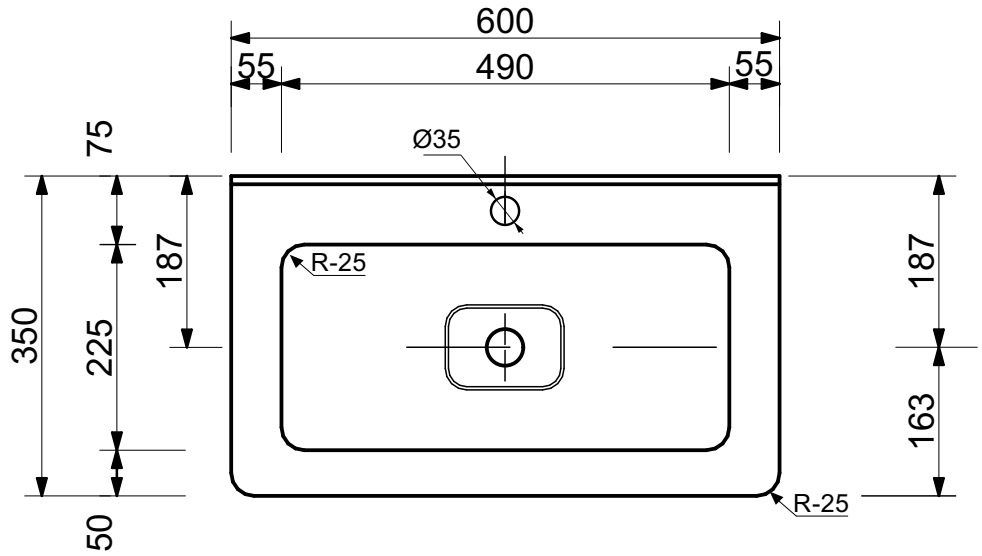



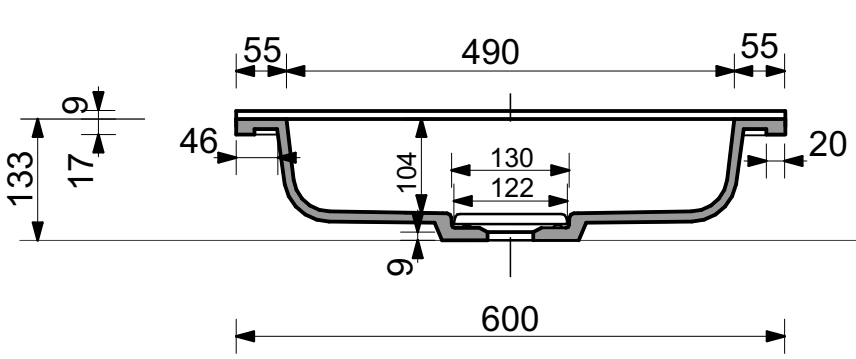

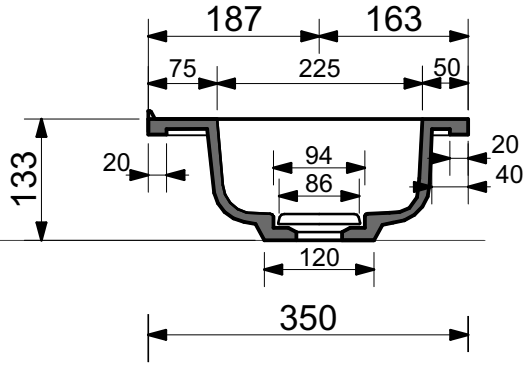

ПРОИЗВОДСТВО ИЗДЕЛИЙ ИЗ ЛИТЬЕВОГО МРАМОРА

*Допустимое отклонение линейных размеров ± 5мм

ООО "ЭСТЕТ"